Prodej - Malé objekty a garáže
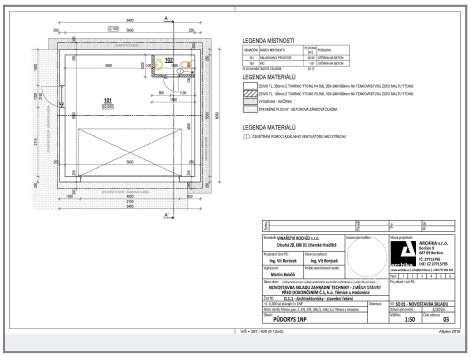
číslo zakázky: **J12576**